MVL-TEILE- NR. *MVL-PART- NO.*	DELPHI TEILE-NR. PART-NO. (L)	ANSCHLUSS-BEREICH *CRIMP SIZE* (mm^2)	CRIMP-CODE	DRAHTQUER-SCHNITT *WIRE SIZE* (mm^2)	ISOLATION D INSULATION D (mm)	L ±0.4	DRAHTCRIMP *WIRE CRIMP* CW_H	DRAHTCRIMP *WIRE CRIMP* CW_C ±0.05	*ISOLATIONSCRIMP INSULATIONS CRIMP* 4 CH_I ±0.05	*ISOLATIONSCRIMP INSULATIONS CRIMP* 4 CW_I	CRIMP-TYPE	LI	EINZELADERDICHTUNG (EAA) *SINGLE WIRE SEAL (SWS)* 4 5 FCI-NR. *FCI-NO.*	EINZELADERDICHTUNG (EAA) *SINGLE WIRE SEAL (SWS)* 4 5 VERITAS-NR. *VERITAS-NO.*	EINZELADERDICHTUNG (EAA) *SINGLE WIRE SEAL (SWS)* 4 5 FARBE *COLOR*	EINZELADERDICHTUNG (EAA) *SINGLE WIRE SEAL (SWS)* 4 5 ISOLATIONS-Ø *INSULATION-Ø*	KAMMER-Ø CAVITY-Ø (mm)	MVL-APPLICATOR
6 000 04 11/14 6 000 06 11/14 6 000 06 17 6 000 12 11/14 6 000 15 14 6 000 30 14 6 010 01 11/14 6 010 07 11/14 6 010 13 14 6 010 20 11/14 F922100	10864925, 15504421 10763184, 33500650 33504728 33504729, 13547706 33504730 33504731 13739271, 15510049 10756349, 33511802 33504732 10866291, 33504733 33504734	>0.22-0.35	▯	0.25	1.1-1.2	TBD	TBD	TBD	TBD	TBD	UMFASSUNGS-CRIMP WRAP- CRIMP	TBD	TBD	TBD	TBD	TBD	Delphi -ZEICHN. 9 000 03 10 $3.6^{+0.05}_{-0.1}$	TBD
				AWG 22 TXL	1.45-1.65	3.8	1.01±0.03	1.67	3.10	3.25±0.15		(L) $0.30^{+0.2}$	6 099 39 13	17 786	ROT *RED*	1.1-1.6		6 520 04 13
				0.35	1.2-1.4			1.67	2.95	3.20±0.15								
6 000 04 31/34 6 000 06 31/34 6 000 06 37 6 000 12 31/34 6 000 15 34 6 000 30 34 6 010 01 31/34 6 010 07 31/34 6 010 13 34 6 010 20 31/34 F032100	10864926, 15510048 10763185, 10779704 33523637 13830557, 10847167 10811962 33503449 10864931, 13760268 10756350, 10779703 33504736 10863772, 33504737 33504738	0.5-1.0	▯▯	0.50	1.4-1.6	4.3	1.17 ±0.04	2.07	3.15	(L) 3.30±0.15		0.4±0.2	6 099 39 13	17 786	ROT *RED*	1.1-1.6		6 520 04 14
				AWG20 TXL	1.6-1.8	4.3	1.2 ±0.04	2.08	3.20			0.4±0.2	6 099 39 28	17 541	GRAU *GREY*	1.6-1.9		6 520 04 14
				0.75	1.7-1.9		1.20±0.04	2.08	3.20									
				AWG18 TXL	1.9- 2.15	4.3	1.25±0.04	2.08	3.25			0.4±0.2	6 099 39 34	17 843	GELB *YELLOW*	1.9-2.4		6 520 04 14
				1.00	1.9-2.1		1.25±0.04	2.08	3.25									
6 000 06 41/44 6 000 06 47 6 000 12 41/44 6 000 30 44 6 010 07 41 6 010 20 41/44 F132100	10768667, 33504739 33504740 33504741, 33504742 33504743 10768666 33504744, 33504745 33504746	>1-1.5	▯▯▯	AWG16 TXL	2.05-2.3	4.3	1.28±0.05	2.35	3.4	3.35±0.1		0.4±0.2	6 099 39 34	17 843	GLEB *YELLOW*	1.9-2.4		6 520 04 15 Rev. B (L)
				1.4	2.2-2.4	4.3	1.33±0.05	2.37	3.43	3.35±0.1								
				1.5	2.2-2.4		1.38±0.05	2.37	3.43	3.35±0.1								
							(L)	(L)	(L)	(L)								

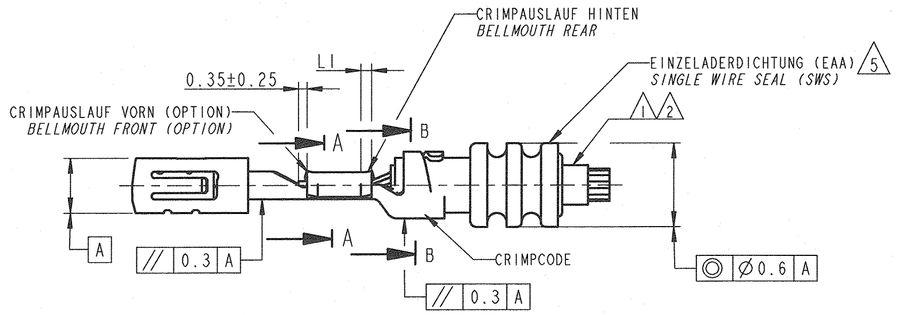

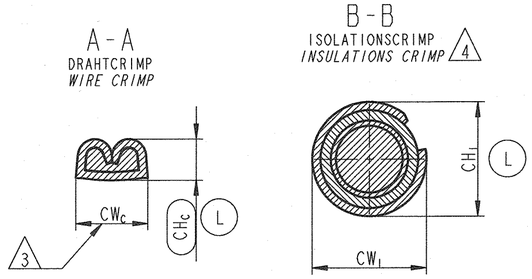

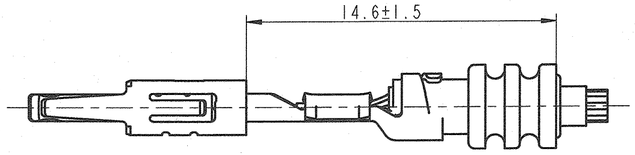

BILD1. FLACHKONTAKT DCS2-1.5 MIT EINZELDICHTUNG
PICTURE1. FEMALE TERMINAL DCS2-1.5 WITH SINGLE WIRE SEAL

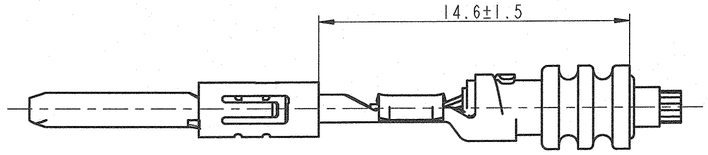

BILD2. FLACHSTECKER DCS2-1.5 MIT EINZELDICHTUNG
PICTURE2. MALE TERMINAL DCS2-1.5 WITH SINGLE WIRE SEAL

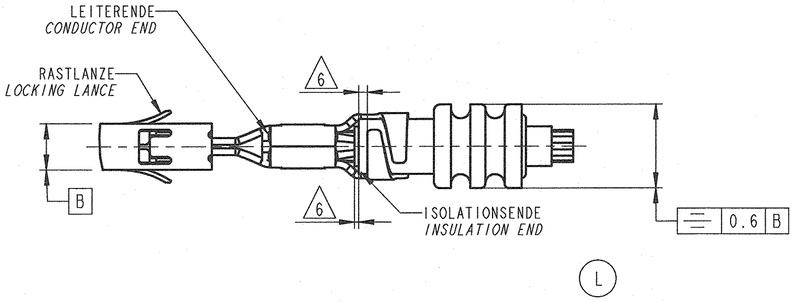

ABISOLIERLAENGE
STRIP LENGTH

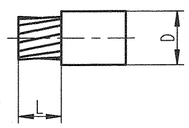

BEMERKUNGEN / *NOTES*

1. LEITUNGEN FLR NACH DIN 72551-6, AUSGENOMMEN DIE AWG-LEITUNGEN
WIRE TYPES FLR DIN 72551-6 UNLESS AWG- WIRES/ CABLES

2. AUSREISSKRAFT DES LEITERS AUS DEM DRAHTCRIMP SIEHE: / *EXTRACTION FORCE OF WIRE OUT THE WIRE CRIMP SEE*: DIN EN 60 352-2.

3. CW_C EFFEKTIVE CRIMPBREITE DRAHTCRIMP / *EFFECTIVE CRIMP WIDTH WIRE CRIMP*

4. DIE VERWENDUNG DER EINZELDICHTUNGEN IST ABHÄNGIG VOM ISOLATIONSDURCHMESSER DER LEITUNG UND NICHT VOM LEITUNGSQUERSCHNITT. DURCH DEN CRIMPVORGANG DARF DIE EINZELDICHTUNG IM BEREICH DES BUNDDURCHMESSERS NICHT EINGESCHNITTEN ODER VERLETZT WERDEN. DRUCKSTELLEN UND MARKIERUNGEN SIND ZULAESSIG, WENN SIE NICHT ZUR RISSBILDUNG ODER DURCHTRENNEN DER DICHTUNG FUEHREN.
THE APPLICATION OF SINGLE WIRE SEALS IS DEPENDS ON THE INSULATION DIAMETER AND NOT FROM THE WIRE SECTION. AFTER CRIMPING THE SWS DO NOT HAVE VISIBLE CUTS OR NOTCHES AROUND THE DIAMETER OF COLLAR. ONLY PRESSURE POINTS OR MARKS ALLOWED, WHICH CAN NOT CAUSE TEARING OR SPLITTING OF IN THE LONG TERM.

5. ES GELTEN DIE ALLGEMEINEN RICHTLINIEN ZUR VERARBEITUNG VON KONTAKTEN MIT OFFENEN CRIMPHUELSEN NACH DELPHI- VERARBEITUNGS-SPEZIFIKATION 9 902 0020, DIE ALLGEMEINEN RICHTLINIEN ZUR VERARBEITUNG VON EINZELDICHTUNGEN 9 902 00 30 SOWIE DIE DIN EN 60 352-2.
GENERAL GUIDLINES FOR THE APPLICATION OF CONTACTS WITH OPEN CRIMP BARRELS IS VALID TO DELPHI SPECIFICATION): 9 902 00 20, THE GENERAL GUIDLINES FOR APPLICATIONS WITH SINGLE WIRESEALS 9 902 00 30 AND DIN EN 60352-2.

ECN-NO. *ECN NUMMER*	DATE DD/ MM / YY *DATUM*	REVISION *INDEX*	POSITION *POSITION*	CHANGE DESCRIPTION *ÄNDERUNG*	DRAWN BY *GEZ.*	CHK. BY *GEPR.*	APPR. BY *GEK.*
16-18104	05..07.16	L		Column Delphi-part no. added; CWI for 0.5mm²-1mm² was 3.35±0.15; LI for 0.35mm² was 0.25±0.15; crimp-parameter for wire range (>1-1.5)mm² were reworked complete; new wire crimp width for the wire crimp punch and anvil was for the wire range (>1-1.5)mm² necessary; CHI was SC-dimension; CWI was (CWI);	P.Nuetzel	R.Reger	St.Müller
14-~~06~~082	20.05.14	X		CHC and CWC were complete changed; the values CHC were as follow: 0.35mm² and AWG22 was 1.06±0.03; 0.5mm² and AWG 20 was 1.2±0.05; 0.75mm² was 1.27±0.05 and AWG 18 was 1.28±0.05; 1.0mm² was 1.35±0.05; the values CWC was for the crimp range(>0.2-0.35)mm² 1.6+0.25 and for the both other ranges 2.0+0.25; CHI and CWI were changed too, the values for CHI were as follow: 0.35mm² was 3.2±0.1; AWG22 was 3.2+0.15; 0.5mm² was 3.3±0.15;AWG 20 was 3.25+0.15; 0.75mm² was 3.35±0.15; AWG18 was3.25+0.25; 1mm² was 3.4±0.15; 1.5mm² was1.35+0.1 the values CWI were as follow: 0.35mm² was 3.1+0.2; for 0.5mm² until 1.0 mm² were the values 3.2+0.25; 1.5mm² was 3.35+0.1;Position tolerance ◎ was 0.8; Position tolerance ⏥ was 0.8	St. Mueller	P.Nuetzel	F. Pacher

PRODUCT SPEC. *PRODUKT SPEZIFIK.* ---	PACKAGING SPEC. *VERPACKUNGS SPEZIFIK.* ---	APPLICATION SPEC. *ANWENDUNGS SPEZIFIK.* ---	COPYRIGHT DELPHI CORPORATION AND/OR ITS AFFILIATES. ALL RIGHTS RESERVED. REVISED THIS DRAWING IS THE PROPERTY OF DELPHI CORPORATION. THE REPRODUCTION, DISTRIBUTION AND UTILIZATION OF THIS DOCUMENT OR ITS RELATED CAD DATA, AS WELL AS COMMUNICATION OF ANY CONTENT TO OTHERS, WITHOUT EXPRESS AUTHORIZATION IS PROHIBITED. DIESE ZEICHNUNG IST EIGENTUM DER FIRMA DELPHI UND ENTHÄLT DELPHI VERTRAULICHE INFORMATIONEN. DIE REPRODUKTION, VERTEILUNG UND NUTZUNG DIESES DOKUMENTES ODER DEREN ZUGEHÖRIGEN CAD DATEN, ODER AUCH ALS KOMMUNIKATION VON BELIEBIGEN INHALT ZU ANDEREN, IST OHNE BERECHTIGUNGSPRÜFUNG DURCH DIE DELPHI CORPORATION UNZULAESSIG.

TOLERANCES -- *TOLERANZEN* --	MATERIAL : *MATERIAL* :---	SURFACE FINISH *OBERFLÄCHE* ---	DELPHI DELPHI PACKARD ELECTRICAL/ELECTRONIC ARCHITECTURE NUREMBERG GERMANY		CAD SYSTEM pro / eng.
COUNTERPART Nr. *GEGENSTÜCK Nr.* ---	COLOUR : *FARBE* : ---				
DO NOT SCALE DRAWING *ZEICHNUNG NICHT VERMESSEN*	TOOL NO. *WERKZEUG Nr.*	ECO Loc. Code *STANDORT CODE* GN	C	ISO PROJECTION *ISO PROJEKTION* / DIMENSION IN MILLIMETERS *BEMASSUNG IN MILLIMETERN*	DWG SIZE *FORMAT* A2

	DATE *DATUM*	NAME *NAME*	TITLE *BENENNUNG*	DRAWING NUMBER *ZEICHN. NUMMER*	SHEET *BLATT*
DRAWN BY *GEZ.*	26.03.08	A. Bauer	CRIMP- SPEZ. FLKT. UND FLST. DCS2-1.5 WD *CRIMP SPEC. FEMALE AND MALE DCS2-1.5 WP*	9 084 10 00	1 *of / von* 3
CHECKED BY *GEPR.*	26.03.08	P. Nuetzel			
APPROVED BY *GEK.*	26.03.08	J. Muehl.	ESR NO. *ESR NUMMER* -- / CAT. NO. *KATALOG Nr.* ---	FILE NAME *DATEI NAME* 90841000_L_C	SCALE *M.* 10:1

EUR C04 112 F29

MVL-TEILE- NR. *MVL-PART- NO.*	DELPHI TEILE-NR. (L) *PART-NO.*	ANSCHLUSS-BEREICH *CRIMP SIZE* (mm^2)	CRIMP-CODE	DRAHTQUER-SCHNITT *WIRE SIZE* (mm^2)	ISOLATION D (mm)	ISOLATION L ±0.4	DRAHTCRIMP *WIRE CRIMP* CH_C	DRAHTCRIMP *WIRE CRIMP* CW_C ±0.05	ISOLATIONSCRIMP *INSULATIONS CRIMP* 4 CH_I ±0.05	ISOLATIONSCRIMP *INSULATIONS CRIMP* 4 CW_I ±0.15 (L)	CRIMP-TYPE	LI	MVL-APPLIKATOR *MVL-APPLICATOR*
6 000 03 11/14 6 000 05 11/14 6 000 13 14 6 010 02 11/14 6 010 06 11/14 6 010 14 14 6 010 19 11/14 F088000 F188000 F288000	10864924, 15510047 10763182, 10751588 33504747 10864932, 13539675 10775249, 10751586 33504723 10866290, 33504724 33511723 33504748 33504749	>0.22-0.35	□	0.25	TBD	TBD	TBD	TBD	TBD	TBD		TBD	TBD
				AWG 22 TXL	1.45-1.65	3.8	1.01±0.03	1.67	2.00±0.05	2.1		(L) $0.3^{+0.2}$	6 520 04 10
				0.35	1.2-1.4			1.67	1.75±0.05	1.95			
6 000 03 31/34 6 000 05 31/34 6 000 13 34 6 010 02 31/34 6 010 06 31/34 6 010 14 34 6 010 19 31/34 F388000 F488000 F588000	15365811, 13539674 15380673, 10751587 33504750 10864947, 13665836 10756897, 10751589 33504725 10863773, 33504726 33511724 33504751 33504752	0.5-1.0	□□	0.50	1.4-1.6	4.3	1.17 ±0.04	2.07	1.95±0.05	2.30	(L) UMFASSUNGS-CRIMP *WRAP-CRIMP*	0.4±0.2	6 520 04 11
				AWG20 TXL	1.6-1.8		1.17±0.04	2.08	2.15±0.05	2.30			
				0.75	1.7-1.9		1.2±0.04	2.08	2.25±0.05	2.35			
				1.00	1.9-2.1		1.25±0.04	2.08	2.45±0.05	2.45			
6 000 05 41/44 6 000 13 44 6 010 06 41 6 010 19 41/44 F688000 F788000 F888000	10769219, 33504753 33504754 10769218 33504755, 33504727 33511725 33504756 33504757	>1-1.5	□□□	AWG16 TXL	2.05-2.3	4.3	1.28±0.05	2.35	2.6 ±0.05	2.70		0.4±0.2	6 520 04 12 Rev. B (L)
				1.4	2.2-2.4		1.33±0.05	2.37	2.75±0.05	2.8			
				1.5	2.2-2.4		1.38±0.05	2.37	2.75±0.05	2.8			

(L) (L)

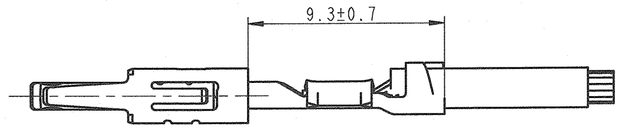

BILD 1: FLACHKONTAKT DCS2-1.5 NORMALE ANWENDUNG
PICTURE 1: FEMALE TERMINAL DCS2-1.5 NORMAL APPLICATION

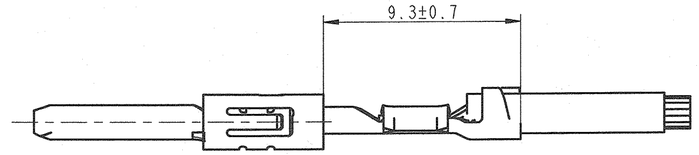

BILD 2: FLACHSTECKER DCS2-1.5 NORMALE ANWENDUNG
PICTURE 2: MALE TERMINAL DCS2-1.5 NORMAL APPLICATION

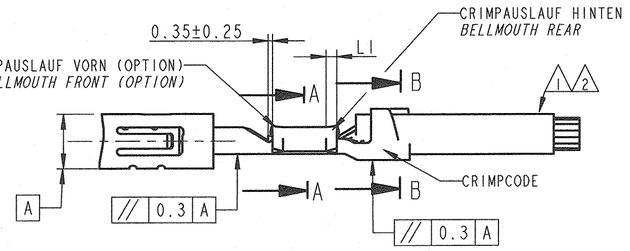

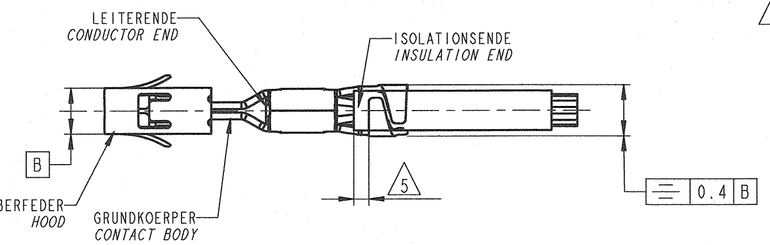

A-A

DRAHTCRIMP
WIRE CRIMP

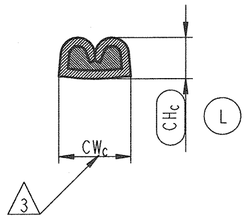

B-B

ISOLATIONSCRIMP
INSULATIONSCRIMP 4

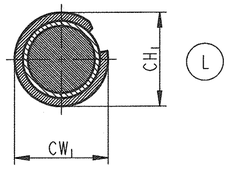

ABISOLIERLAENGE
STRIP LENGHT

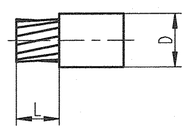

BEMERKUNGEN / *NOTES*

1. LEITUNGEN FLR NACH DIN 72551-6, AUSGENOMMEN DIE AWG-LEITUNGEN
WIRE TYPES FLR DIN 72551-6 UNLESS AWG- WIRES/ CABLES
2. AUSREISSKRAFT DES LEITERS AUS DEM DRAHTCRIMP SIEHE: / *EXTRACTION FORCE OF WIRE OUT THE WIRE CRIMP SEE*: DIN EN 60 352-2.
3. CW_C EFFEKTIVE CRIMPBREITE DRAHTCRIMP / *EFFECTIVE CRIMP WIDTH WIRE CRIMP*
4. ES GELTEN DIE ALLGEMEINEN RICHTLINIEN ZUR VERARBEITUNG VON KONTAKTEN MIT OFFENEN CRIMPHUELSEN NACH DELPHII- VERARBEITUNGS-SPEZIFIKATION 9 902 0020 UND DIE DIN EN 60 352-2.
GENERAL GUIDLINES FOR THE APPLICATION OF CONTACTS WITH OPEN CRIMP BARRELS IS VALID TO DELPHII SPECIFICATION): 9 902 00 20 AND DIN EN 60352-2.

ECN-NO. *ECN NUMMER*	DATE DD/ MM / YY *DATUM*	REVISION *INDEX*	POSITION *POSITION*	CHANGE DESCRIPTION *ANDERUNG*	DRAWN BY *GEZ.*	CHK. BY *GEPR.*	APPR. BY *GEK.*
16-18104	05.07.16	L	F-H 8 H7 G8 D6	Column Delphi part no. added; CWI had a tolerance field ±0.1;LI for wire range (>0.22-0.35)mm^2 was 0.25±0.15; CWI for 0.5mm^2 was 2.15 and for 1mm^2 was CWI 2.55; wire crimp height and wire crimp width were changed for the wire crimp range (>1-1.5)mm^2; new applicator is necesary for (>1-1.5)mm^2; section A-A CHC was SC- dimension; Section B-B: CHI was (CHI)	P.Nuetzel	R.Reger	St.Müller
~~14-06082~~	20.05.14	~~K~~		CHC and CWC were complete changed; the values CHC were as follow: 0.35mm^2 and AWG22 was 1.06±0.03; 0.5mm^2 and AWG 20 was 1.2±0.5; 0.75mm^2 was 1.27±0.05; 1.0mm^2 was 1.35±0.05; the values CWC was forthe crimp range (>0.2-0.35) mm^2 1.6+0.25 and for the 2 other crimp ranges 2.0+0.25; the Insulation crimp height CHI was as follow: for 0.35mm^2 and AWG22- 1.8+0.2; for 0.5- 1.95+0.1/-0.05, for AWG 20- 2.1, for 0.75-2.25+0.1/-0.05 for 1mm^2- 2,45+0.1/-0.05; for AWG16 was rthe value 2.7±0.1; for 1.4mm^2- and 1.5mm^2-2.7±0.1; Values for CWI were as follow: 0.35 mm^2 and AWG 22: 1.8+0.2 (0.5-1.0)mm^2 and AWG 20: 2.2+0.3 (>1-1.5)mm^2 and AWG 16: 2.8±0.05	St. Müller	P.Nuetzel	F.Pacher

COPYRIGHT DELPHI CORPORATION AND/OR ITS AFFILIATES. ALL RIGHTS RESERVED. REVISED
THIS DRAWING IS THE PROPERTY OF DELPHI CORPORATION. THE REPRODUCTION, DISTRIBUTION AND UTILIZATION OF THIS DOCUMENT OR ITS RELATED CAD WATA DATA, AS WELL AS COMMUNICATION OF ANY CONTENT TO OTHERS, WITHOUT EXPRESS AUTHORIZATION IS PROHIBITED.
DIESE ZEICHNUNG IST EIGENTUM DER FIRMA DELPHI UND ENTHALT DELPHI VERTRAULICHE INFORMATIONEN. DIE REPRODUKTION, VERTEILUNG UND NUTZUNG DIESES DOKUMENTES ODER DEREN ZUGEHORIGER CAD DATEN, ODER AUCH ALS KOMMUNIKATION VON BELIEBIGEM INHALT ZU ANDEREN, IST OHNE BERECHTIGUNGSPRUFUNG DURCH DIE DELPHI CORPORATION UNTERLASSEN.

TOLERANCES -- *TOLERANZEN* --	MATERIAL : *MATERIAL* :---	SURFACE FINISH *OBERFLÄCHE* ---	CAD SYSTEM pro / eng.
COUNTERPART Nr. *GEGENSTÜCK Nr.* ---	COLOUR : *FARBE* : ---		
DO NOT SCALE DRAWING *ZEICHNUNG NICHT VERMESSEN*	TOOL NO. *WERKZEUG Nr.*	ECO Loc. Code *STANDORT CODE* GN	DIMENSION IN MILLIMETERS *BEMASSUNG IN MILLIMETERN*
			ISO PROJECTION *ISO PROJEKTION*

DELPHI
DELPHI PACKARD ELECTRICAL/ELECTRONIC ARCHITECTURE
NUREMBERG GERMANY

	DATE *DATUM*	NAME
DRAWN BY *GEZ.*	26.03.08	A. Bauer
CHECKED BY *GEPR.*	26.03.08	P. Nuetzel
APPROVED BY *GEK.*	26.03.08	J. Muehl.

TITLE *BENENNUNG*: CRIMP- SPEZ. FLKT. UND FLST. DCS2-1.5 NWD
CRIMP SPEC. FEMALE AND MALE DCS2-1.5 NWP

DRAWING NUMBER *ZEICHN. NUMMER*: 9 084 10 00

SHEET *BLATT*: 2 of 3 von

ESR NO. *ESR NUMMER* -- | CAT. NO. *KATALOG Nr.* --- | FILE NAME *DATEI NAME* 90841000_L_C | SCALE M: 10:1 | DWG SIZE *FORMAT* A2

EUR C04 112 F29

MVL-TEILE- NR. *MVL-PART- NO.*	DELPHI TEILE-NR. (L) *PART-NO:*	ANSCHLUSS-BEREICH *CRIMP SIZE* (mm²)	CRIMP-CODE	DRAHTQUER-SCHNITT *WIRE SIZE* (mm²)	ISOLATION D INSULATION D (mm)	L ±0.4	DRAHTCRIMP *WIRE CRIMP* CH_C ±0.04	DRAHTCRIMP *WIRE CRIMP* CW_C ±0.05	ISOLATIONSCRIMP *INSULATIONS CRIMP* 4 CH_I ±0.05	ISOLATIONSCRIMP *INSULATIONS CRIMP* 4 CW_I ±0.15	ISOLATIONSCRIMP *INSULATIONS CRIMP* 4 CRIMP TYPE	LI ±0.2	EINZELADERDICHTUNG (EAA) *SINGLE WIRE SEAL (SWS)* 4 5 MVL-NR. *MVL-NO.*	EINZELADERDICHTUNG (EAA) *SINGLE WIRE SEAL (SWS)* 4 5 VERITAS-NR. *VERITAS-NO.*	EINZELADERDICHTUNG (EAA) *SINGLE WIRE SEAL (SWS)* 4 5 FARBE *COLOR*	EINZELADERDICHTUNG (EAA) *SINGLE WIRE SEAL (SWS)* 4 5 ISOLATIONS-Ø *INSULATION-Ø*	MVL-APPLIKATOR *MVL-APPLICATOR*
6 000 12 34 6 000 15 34 6 010 01 34 6 010 13 34 6 010 07 34	10847167 10811962 13760268 33504736 10779703	0.5-1.0	▯▯	0.50	1.4-1.6	4.3	1.17	2.07	3.15	3.20 (L)	UMFASSUNGS-CRIMP WRAP CRIMP	0.4	6 099 39 28	17 541	GRAU GREY	1.4-1.9	6 520 04 14

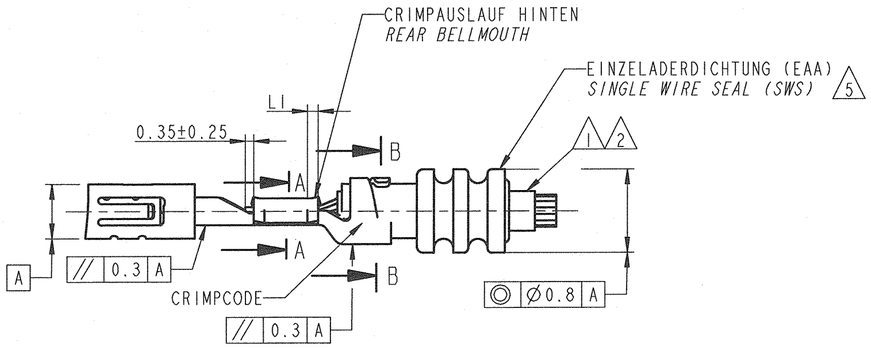

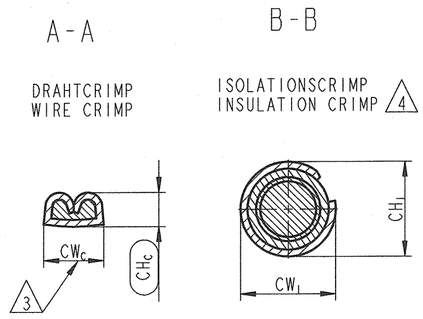

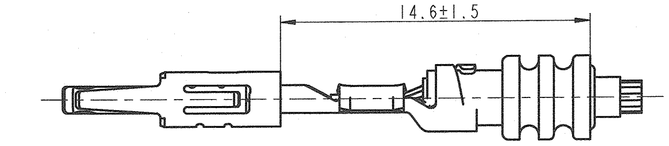

BILD1. FLACHKONTAKT DCS2-1.5 MIT EINZELDICHTUNG
PICTURE1. FEMALE TERMINAL DCS2-1.5 WITH SINGLE WIRE SEAL

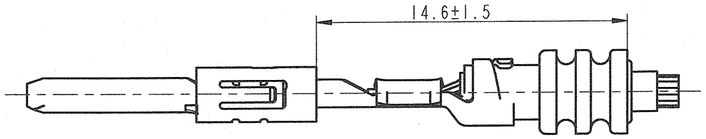

BILD2. FLACHSTECKER DCS2-1.5 MIT EINZELDICHTUNG
PICTURE 2. MALE TERMINAL DCS2-1.5 WITH SINGLE WIRE SEAL

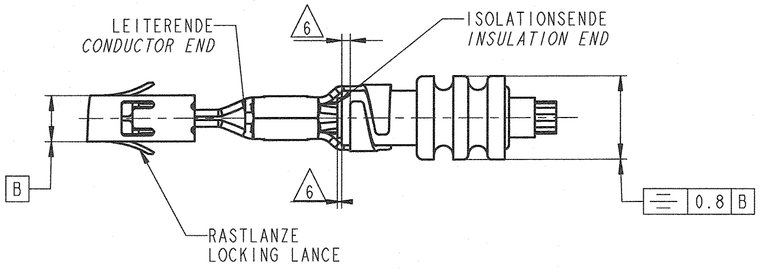

ABISOLIERLAENGE
STRIP LENGTH

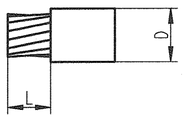

NUR GUELTIG NUR FUER SONDERANWENDUNG DELPHI/ FRANCE
ONLY AVAILABLE FOR SPECIAL APPLICATION DELPHI/ FRANCE

BEMERKUNGEN / *NOTES*

1. LEITUNGEN FLR NACH DIN 72551-6, AUSGENOMMEN DIE AWG-LEITUNGEN
   WIRE TYPES FLR DIN 72551-6 UNLESS AWG- WIRES/ CABLES
2. AUSREISSKRAFT DES LEITERS AUS DEM DRAHTCRIMP SIEHE: / *EXTRACTION FORCE OF WIRE OUT THE WIRE CRIMP SEE*: DIN EN 60 352-2.
3. CW_C EFFEKTIVE CRIMPBREITE DRAHTCRIMP / *EFFECTIVE CRIMP WIDTH WIRE CRIMP*
4. DIE VERWENDUNG DER EINZELDICHTUNGEN IST ABHÄNGIG VOM ISOLATIONSDURCHMESSER DER LEITUNG UND NICHT VOM LEITUNGSQUERSCHNITT. DURCH DEN CRIMPVORGANG DARF DIE EINZELDICHTUNG IM BEREICH DES BUNDDURCHMESSERS NICHT EINGESCHNITTEN ODER VERLETZT WERDEN. DRUCKSTELLEN UND MARKIERUNGEN SIND ZULAESSIG, WENN SIE NICHT ZUR RISSBILDUNG ODER DURCHTRENNEN DER DICHTUNG FUEHREN.
   THE APPLICATION OF SINGLE WIRE SEALS IS DEPENDS ON THE INSULATION DIAMETER AND NOT FROM THE WIRE SECTION. AFTER CRIMPING THE SWS DO NOT HAVE VISIBLE CUTS OR NOTCHES AROUND THE DIAMETER OF COLLAR. ONLY PRESSURE POINTS OR MARKS ALLOWED, WHICH CAN NOT CAUSE TEARING OR SPLITTING OF IN THE LONG TERM.
5. ES GELTEN DIE ALLGEMEINEN RICHTLINIEN ZUR VERARBEITUNG VON KONTAKTEN MIT OFFENEN CRIMPHUELSEN NACH DELPHI- VERARBEITUNGS-SPEZIFIKATION 9 902 0020, DIE ALLGEMEINEN RICHTLINIEN ZUR VERARBEITUNG VON EINZELDICHTUNGEN 9 902 00 30 SOWIE DIE DIN EN 60 352-2.
   GENERAL GUIDLINES FOR THE APPLICATION OF CONTACTS WITH OPEN CRIMP BARRELS IS VALID TO DELPHI SPECIFICATION): 9 902 00 20, THE GENERAL GUIDLINES FOR APPLICATIONS WITH SINGLE WIRESEALS 9 902 00 30 AND DIN EN 60352-2.

16-1804	05.07.16	L		Column with Delphi part no. added (see table); CWI was 3.25±0.15	P.Nuetzel	R.Reger	St.Müller
~~14-00082~~	20.005.14	~~K~~		CHW WAS 1.2±0.05 and CWW was 2+0.25;	St.Müller	P.Nuetzel	F.Pacher
~~12-00079~~	15.02.12	H		CH_I was changed to 3.3±0.15; Notes were updated			
ECN-NO. *ECN NUMMER*	DATE DD/ MM / YY *DATUM*	REVISION *INDEX*	POSITION *POSITION*	CHANGE DESCRIPTION *ÄNDERUNG*	DRAWN BY *GEZ.*	CHK. BY *GEPR.*	APPR. BY *GEN.*

PRODUCT SPEC. *PRODUKT SPEZIFIK.*: ---
PACKAGING SPEC. *VERPACKUNGS SPEZIFIK.*: ---
APPLICATION SPEC. *ANWENDUNGS SPEZIFIK.*: ---

COPYRIGHT DELPHI CORPORATION AND/OR ITS AFFILIATES. ALL RIGHTS RESERVED. REVISED
THIS DRAWING IS THE PROPERTY OF DELPHI CORPORATION. THE REPRODUCTION, DISTRIBUTION AND UTILIZATION OF THIS DOCUMENT OR ITS RELATED CAD MATH DATA, AS WELL AS COMMUNICATION OF ANY CONTENT TO OTHERS, WITHOUT EXPRESS AUTHORIZATION IS PROHIBITED.
DIESE ZEICHNUNG IST EIGENTUM DER FIRMA DELPHI UND ENTHÄLT DELPHI VERTRAULICHE INFORMATIONEN. DIE REPRODUKTION, VERTEILUNG UND NUTZUNG DIESES DOKUMENTES ODER DEREN ZUGEHÖRIGEN CAD DATEN, ODER AUCH ALS KOMMUNIKATION VON BELIEBIGEM INHALT ZU ANDEREN, IST OHNE BERECHTIGUNGSPRÜFUNG DURCH DIE DELPHI CORPORATION UNZULÄSSIG.

TOLERANCES -- *TOLERANZEN*	MATERIAL : *MATERIAL* :---	SURFACE FINISH *OBERFLÄCHE*	CAD SYSTEM: pro / eng.
COUNTERPART Nr. *GEGENSTÜCK Nr.*: ---	COLOUR : *FARBE* : ---	---	
DO NOT SCALE DRAWING *ZEICHNUNG NICHT VERMESSEN*	TOOL NO. *WERKZEUG Nr.*:	ECO Loc. Code *STANDORT CODE*: GN	DWG SIZE *FORMAT*: A2
	TITLE *BENENNUNG*: CRIMP- SPEZ. FLKT. UND FLST. DCS2-1.5 WD *CRIMP SPEC. FEMALE AND MALE DCS2-1.5 WP*	DRAWING NUMBER *ZEICHN. NUMMER*: **9 084 10 00**	SHEET *BLATT*: 3 of / von 3
DRAWN BY *GEZ.*: 26.03.08 A. Bauer			
CHECKED BY *GEPR.*: 26.03.08 P. Nuetzel			
APPROVED BY *GEN.*: 26.03.08 J. Muehl.	ESR NO. *ESR NUMMER*: -- CAT. NO. *KATALOG Nr.*: ---	FILE NAME *DATEI NAME*: 90841000_L_C	SCALE *M*: 10:1

DELPHI PACKARD ELECTRICAL/ELECTRONIC ARCHITECTURE NUREMBERG GERMANY
ISO PROJECTION *ISO PROJEKTION* — DIMENSION IN MILLIMETERS *BEMASSUNG IN MILLIMETERN*

EUR C04 112 F29